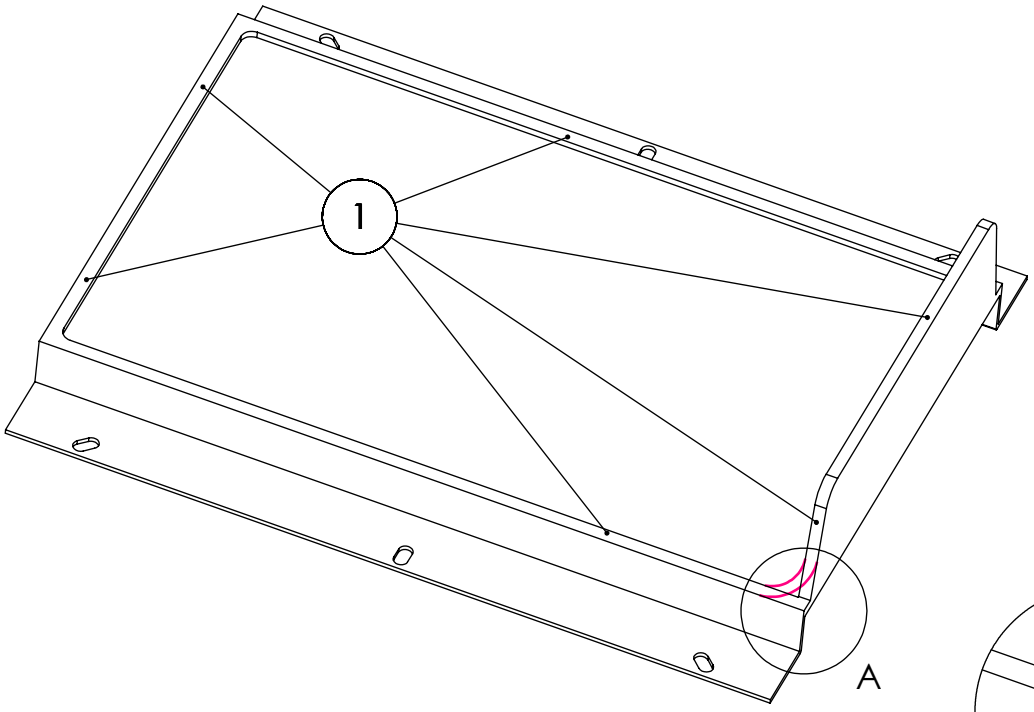

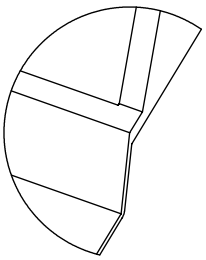

DÉTAIL A
ECHELLE 2 : 3